DECOX®
gli elettrodomestici

Miscelatori

Lista Prodotti in Esaurimento

Contattate il nostro Ufficio Vendite per verificare la disponibilità.

DECOX®
gli elettrodomestici

FRANKE

MISCELATORE

PREZZI IVA COMPRESA

LISTINO ~~376~~

Prezzo Outlet 188

Cod. 15220738314/-123

Modello
Active Neo

Cromato
115.0373.942

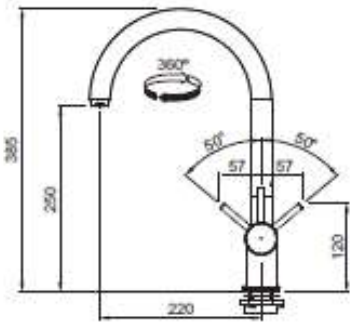

Base **diam. 50 mm**
Tipo **Miscelatore monocomando**
Rotazione Canna **360°**
Flessibili **inox**
Cartuccia **a dischi ceramici Ø 35**
Prodotto consigliato **Coppia filtri (112.0158.403)**

Contattate il nostro Ufficio Vendite per verificare la disponibilità.

DECOX gli elettrodomestici

FRANKE

MISCELATORE

PREZZI IVA COMPRESA

LISTINO ~~658~~

Prezzo Outlet 329

Cod. 15210737756/-216

Active Window

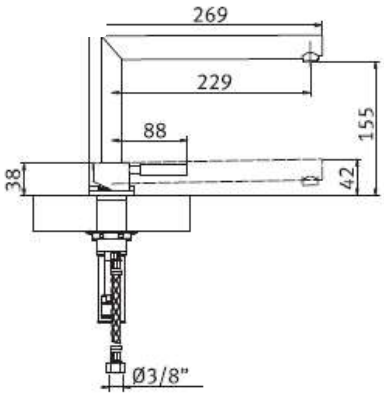

Finitura	Modello	Codice	€ iva esclusa
ACTIVE WINDOW NICHEL-SPAZZOLATO		737756	

Base	diam. 52 mm
Tipo	Miscelatore monocomado sottofinestra
Rotazione Canna	360°
Flessibili	inox
Cartuccia	a dischi ceramici
Prodotto consigliato	Coppia filtri (0399470)
Nota	Necessita di doppio foro. Non compatibile con lavello Serie Planario e Crystal 610

Contattate il nostro Ufficio Vendite per verificare la disponibilità.

DECOX gli elettrodomestici

FRANKE

MISCELATORE

PREZZI IVA COMPRESA

LISTINO ~~122~~

Prezzo Outlet 61

Cod. 1521AMBSA/-40

Ambra

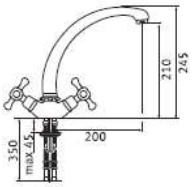

Finitura	Modello	Codice	€ iva esclusa
AMBRA SATINATO RUBINETTO MONOFORO 737271			

Base	diam. 56 mm
Tipo	Rubinetto doppio comando
Rotazione Canna	360°
Flessibili	Tubetti in rame
Cartuccia	Vitoni ceramici
Prodotto consigliato	Coppia filtri (0399470)

Contattate il nostro Ufficio Vendite per verificare la disponibilità.

DECOX gli elettrodomestici

FRANKE

MISCELATORE

PREZZI IVA COMPRESA

LISTINO ~~559~~

Prezzo Outlet 279

Cod. 15210737841/-183

ARGON

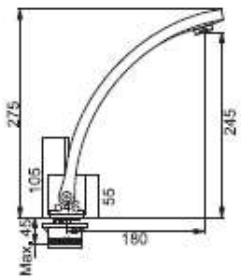

Finitura	Modello	Codice	FUN
	Argon Cromato	0737841	115.0060.077

Base	**46x46 mm**
Tipo	**Miscelatore monocomando**
Rotazione Canna	**360°**
Flessibili	**inox**
Cartuccia	**a dischi ceramici**
Nota	**Verificare eventuali interferenze dovute alla rotazione asimmetrica del miscelatore**
Prodotto consigliato	**Coppia filtri (0399470)**

Contattate il nostro Ufficio Vendite per verificare la disponibilità.

DECOX®
gli elettrodomestici

FRANKE

MISCELATORE

PREZZI IVA COMPRESA

LISTINO ~~279~~

Prezzo Outlet 140

Cod. 1561AZIMUTARC/-92

AZIMUT ARCO

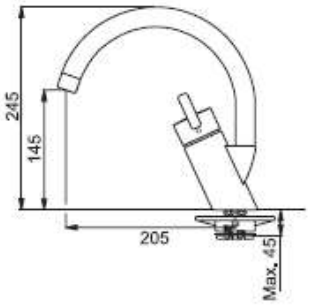

Finitura	Modello	Codice	FUN
	Azimut Arco Cromato	0737540	115.0029.601

Base	**ellissoidale**
Tipo	**Miscelatore monocomando**
Rotazione Canna	**360°**
Flessibili	**inox**
Cartuccia	**a dischi ceramici**
Prodotto consigliato	**Coppia filtri (0399470)**

Contattate il nostro Ufficio Vendite per verificare la disponibilità.

DECOX®
gli elettrodomestici

FRANKE

MISCELATORE

PREZZI IVA COMPRESA

LISTINO ~~262~~

Prezzo Outlet 131

Cod. 1561AZARSAT/-86

Azimut Arco

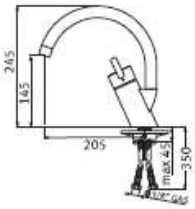

Finitura	Modello	Codice	€ iva esclusa
	Azimut Arco Cromato	0737540	

AZIMUT ARCO SATINATO 737541

Base	**ellissoidale**
Tipo	**Miscelatore monocomando**
Rotazione Canna	**360°**
Flessibili	**inox**
Cartuccia	**a dischi ceramici**
Prodotto consigliato	**Coppia filtri (0399470)**

Contattate il nostro Ufficio Vendite per verificare la disponibilità.

DECOX®
gli elettrodomestici

FRANKE

MISCELATORE

PREZZI IVA COMPRESA

LISTINO ~~298~~

Prezzo Outlet 149

Cod. 15210737527/-98

Azimut Class doccia

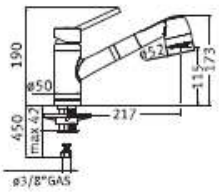

Base	**diam. 50 mm**
Tipo	**Miscelatore monocomando**
Doccetta	**estraibile doppio getto - anticalcare**
Rotazione Canna	**120°**
Flessibili	**inox**
Cartuccia	**a dischi ceramici**
Prodotto consigliato	**Coppia filtri (0399470)**

Finitura	Modello	Codice	€ iva esclusa
	Azimut class doccia Cromato	0737527	

Contattate il nostro Ufficio Vendite per verificare la disponibilità.

DECOX gli elettrodomestici

FRANKE

MISCELATORE

PREZZI IVA COMPRESA

LISTINO ~~314~~

Prezzo Outlet

Cod. 15210738228/-

NEPTUNE STYLE WINDOW

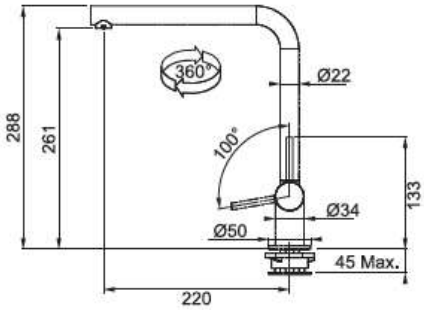

Finitura	Modello	Codice	FUN
	Neptune Style Window Cromato	0738228	115.0263.158

Base	**diam. 50mm**
Tipo	**Miscelatore monocomando sottofinestra**
Rotazione Canna	**360°**
Flessibili	**inox**
Cartuccia	**a dischi ceramici Ø 28**
Altezza minima	**80 mm**
Nota	**Doppio scatto per regolazione flusso** **Sicurezza bambini** **Regolazione temperatura acqua calda**
Prodotto consigliato	**Coppia filtri (0399470)**

ECO

Cartuccia da Ø 28mm

Contattate il nostro Ufficio Vendite per verificare la disponibilità.

DECOX gli elettrodomestici

FRANKE

MISCELATORE

PREZZI IVA COMPRESA

LISTINO ~~357~~

Prezzo Outlet

Cod. 15210486993/-

Modello
Fox Pro Doccia

Cromato
115.0486.993

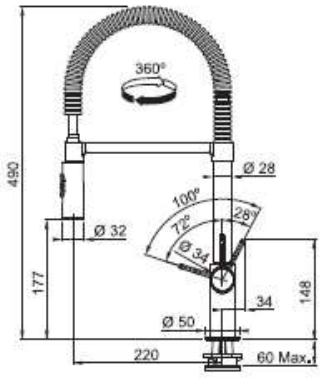

NEW

Base **diam. 50 mm**
Tipo **Miscelatore semi-professionale**
Doccetta **orientabile doppio getto**
Rotazione Canna **360°**
Flessibili **inox**
Cartuccia **a dischi ceramici Ø 25**
Prodotto consigliato **Coppia filtri (112.0158.403)**

Contattate il nostro Ufficio Vendite per verificare la disponibilità.

DECOX gli elettrodomestici

FRANKE

MISCELATORE

PREZZI IVA COMPRESA

LISTINO ~~343~~

Prezzo Outlet 171

Cod. 15220738092/-

Modello
Atlas Doccia

Inox satinato
115.0156.201

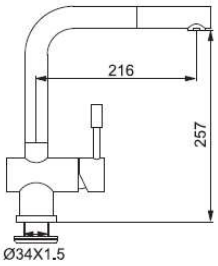

Base **diam. 54 mm**
Tipo **Miscelatore monocomando**
Doccetta **orientabile monogetto**
Rotazione Canna **360 °**
Flessibili **inox**
Cartuccia **a dischi ceramici Ø 35**
Prodotto consigliato **Coppia filtri (112.0158.403)**

Contattate il nostro Ufficio Vendite per verificare la disponibilità.

DECOX gli elettrodomestici

FRANKE

MISCELATORE

PREZZI IVA COMPRESA

LISTINO ~~226~~

Prezzo Outlet 113

Cod. 15210737820/-

CALYPSO

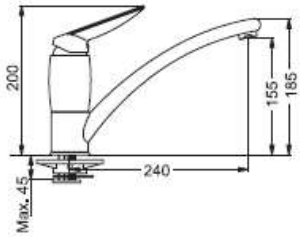

Finitura	Modello	Codice	FUN
	Calypso Cromato	0737820	115.0029.635

Base	**diam. 50 mm**
Tipo	**Miscelatore monocomando**
Rotazione Canna	**360°**
Flessibili	**inox**
Cartuccia	**a dischi ceramici**
Prodotto consigliato	**Coppia filtri (0399470)**

Contattate il nostro Ufficio Vendite per verificare la disponibilità.

DECOX gli elettrodomestici

FRANKE

MISCELATORE

PREZZI IVA COMPRESA

LISTINO ~~309~~

Prezzo Outlet 154

Cod. 1561CORALLOSP/-101

Corallo

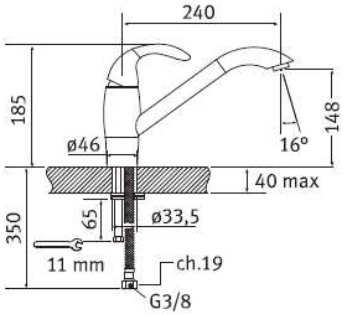

Finitura	Modello	Codice	€ iva esclusa
CORALLO SPAZZOLATO		737582	

Base	diam. 46 mm
Tipo	Miscelatore monocomando

Contattate il nostro Ufficio Vendite per verificare la disponibilità.

DECOX®
gli elettrodomestici

FRANKE

MISCELATORE

PREZZI IVA COMPRESA

LISTINO ~~448~~
Prezzo Outlet 224
Cod. 15210738012/-147

EVOS

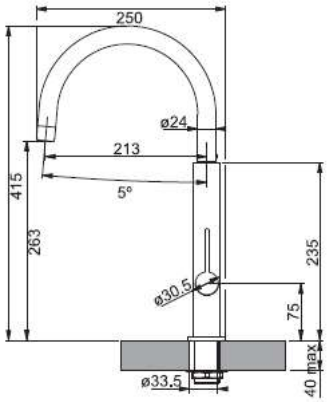

Finitura	Modello	Codice	FUN	€ Iva esclusa
	Evos Cromato-Bianco	0738012	115.0150.253	

Base	**diam. 50 mm**
Tipo	**Miscelatore monocomando**
Rotazione Canna	**360°**
Flessibili	**inox**
Cartuccia	**a dischi ceramici Ø 25**
Nota	**Finitura opaca per versioni colorate**
Prodotto consigliato	**Coppia filtri (0399470)**

Contattate il nostro Ufficio Vendite per verificare la disponibilità.

DECOX gli elettrodomestici

FRANKE

MISCELATORE

PREZZI IVA COMPRESA

LISTINO ~~519~~

Prezzo Outlet 259

Cod. 15210738004/-170

HEXIS

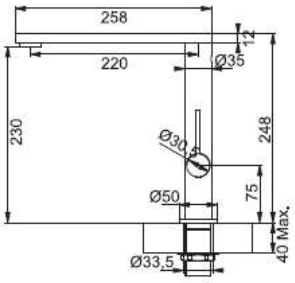

Finitura	Modello	Codice	FUN
	Hexis Cromato	0738004	115.0150.257

Base	**diam. 50 mm**
Tipo	**Miscelatore monocomando**
Rotazione Canna	**360°**
Flessibili	**inox**
Cartuccia	**a dischi ceramici Ø 25**
Prodotto consigliato	**Coppia filtri (0399470)**

Contattate il nostro Ufficio Vendite per verificare la disponibilità.

DECOX®
gli elettrodomestici

FRANKE

MISCELATORE

PREZZI IVA COMPRESA

LISTINO ~~222~~

Prezzo Outlet 111

Cod. 15210738140/-73

Modello
Jolly

Cromato
115.0155.864

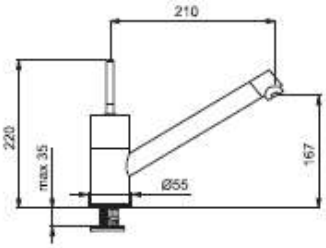

Base **diam. 50.5 mm**
Tipo **Miscelatore monocomando**
Rotazione Canna **360°**
Flessibili **inox**
Cartuccia **a dischi ceramici Ø 35 joystick**
Prodotto consigliato **Coppia filtri (112.0158.403)**

Contattate il nostro Ufficio Vendite per verificare la disponibilità.

DECOX gli elettrodomestici

FRANKE

MISCELATORE

PREZZI IVA COMPRESA

LISTINO ~~176~~

Prezzo Outlet 88

Cod. 15210737772/-58

LOGICA

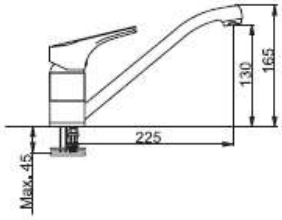

Finitura	Modello	Codice	FUN
	Logica Satinato	0737772	115.0029.629

Base	**diam. 58 mm**
Tipo	**Miscelatore monocomando**
Rotazione Canna	**360°**
Flessibili	**Inox**
Cartuccia	**a dischi ceramici**
Prodotto consigliato	**Coppia filtri (0399470)**

Contattate il nostro Ufficio Vendite per verificare la disponibilità.

DECOX gli elettrodomestici

FRANKE

MISCELATORE

PREZZI IVA COMPRESA

LISTINO ~~349~~

Prezzo Outlet 174

Cod. 15210737842/-114

MAIL BOX

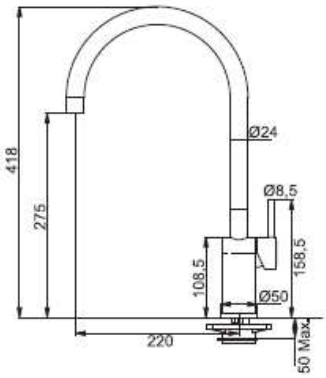

Finitura	Modello	Codice	FUN
	Mail Box Cromato	0737842	115.0060.078

Base	**50 x 50 mm**
Tipo	**Miscelatore monocomando**
Rotazione Canna	**360°**
Flessibili	**Inox**
Cartuccia	**a dischi ceramici**
Prodotto consigliato	**Coppia filtri (0399470)**

Contattate il nostro Ufficio Vendite per verificare la disponibilità.

DECOX gli elettrodomestici

FRANKE

MISCELATORE

PREZZI IVA COMPRESA

LISTINO ~~583~~

Prezzo Outlet 292

Cod. 1521MARINC/-191

Mariner

100% INOX

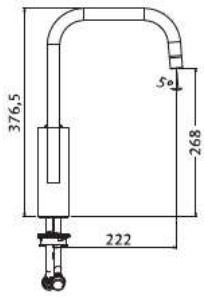

Finitura	Modello	Codice	€ iva esclusa
	Mariner Acciaio Inox	0737503	

Base	**diam. 55 mm**
Tipo	**Miscelatore monocomando**
Rotazione Canna	**360°**
Flessibili	**inox**
Cartuccia	**a dischi ceramici**
Prodotto consigliato	**Coppia filtri (0399470)**

Contattate il nostro Ufficio Vendite per verificare la disponibilità.

DECOX gli elettrodomestici

FRANKE

MISCELATORE

PREZZI IVA COMPRESA

LISTINO ~~431~~

Prezzo Outlet 215

Cod. 15210738158/-141

MARIS

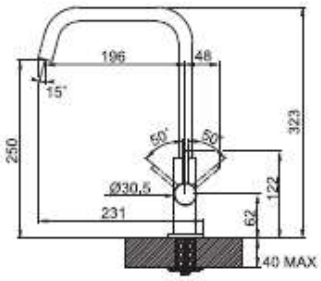

Finitura	Modello	Codice	FUN
	Maris Alluminio	0738158	115.0200.089

Base	diam. 50 mm
Tipo	Miscelatore monocomando
Rotazione Canna	360°
Flessibili	inox
Cartuccia	a dischi ceramici Ø 25
Prodotto consigliato	Coppia filtri (0399470)
Nota	Finitura opaca per versioni colorate

Contattate il nostro Ufficio Vendite per verificare la disponibilità.

DECOX®
gli elettrodomestici

FRANKE

MISCELATORE

PREZZI IVA COMPRESA

LISTINO ~~431~~

Prezzo Outlet 215

Cod. 15210738154/-141

MARIS

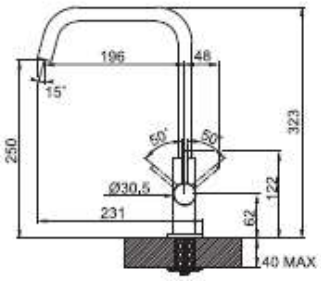

Finitura	Modello	Codice	FUN
	Maris Bianco	0738154	115.0200.088

Base	diam. 50 mm
Tipo	Miscelatore monocomando
Rotazione Canna	360°
Flessibili	inox
Cartuccia	a dischi ceramici Ø 25
Prodotto consigliato	Coppia filtri (0399470)
Nota	Finitura opaca per versioni colorate

Contattate il nostro Ufficio Vendite per verificare la disponibilità.

DECOX gli elettrodomestici

FRANKE

MISCELATORE

PREZZI IVA COMPRESA

LISTINO ~~395~~

Prezzo Outlet 198

Cod. 15210738156/-130

MARIS

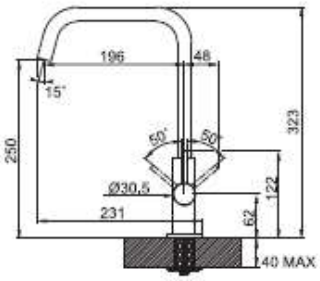

Finitura	Modello	Codice	FUN
	Maris Sahara	0738156	115.0200.090

Base	diam. 50 mm
Tipo	Miscelatore monocomando
Rotazione Canna	360°
Flessibili	inox
Cartuccia	a dischi ceramici Ø 25
Prodotto consigliato	Coppia filtri (0399470)
Nota	Finitura opaca per versioni colorate

Contattate il nostro Ufficio Vendite per verificare la disponibilità.

DECOX®
gli elettrodomestici

FRANKE

MISCELATORE

PREZZI IVA COMPRESA

LISTINO ~~322~~

Prezzo Outlet 161

Cod. 1561NADANCR/-106

NADIR ANGOLO

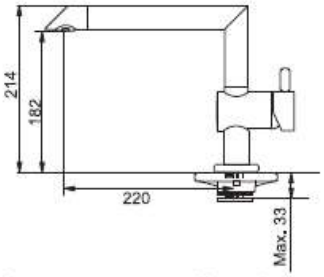

Finitura	Modello	Codice	FUN
	Nadir Angolo Cromato	0737670	115.0029.620

Base	**diam. 50 mm**
Tipo	**Miscelatore monocomando**
Canna	**a getto orientabile**
Rotazione Canna	**360°**
Flessibili	**Inox**
Cartuccia	**a dischi ceramici**
Prodotto consigliato	**Coppia filtri (0399470)**

Contattate il nostro Ufficio Vendite per verificare la disponibilità.

DECOX gli elettrodomestici

FRANKE

MISCELATORE

PREZZI IVA COMPRESA

LISTINO ~~370~~

Prezzo Outlet 185

Cod. 1561NADANNK/-121

NADIR ANGOLO

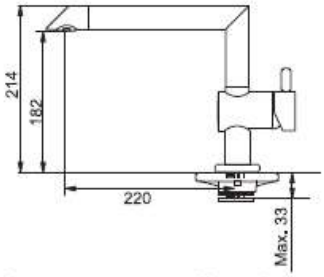

Base	diam. 50 mm
Tipo	Miscelatore monocomando
Canna	a getto orientabile
Rotazione Canna	360°
Flessibili	Inox
Cartuccia	a dischi ceramici
Prodotto consigliato	Coppia filtri (0399470)

Finitura	Modello	Codice	FUN

NADIR ANGOLO MISCEL. NICHEL SPAZZOLATO 737672

Contattate il nostro Ufficio Vendite per verificare la disponibilità.

DECOX gli elettrodomestici

FRANKE

MISCELATORE

PREZZI IVA COMPRESA

LISTINO ~~307~~

Prezzo Outlet 154

Cod. 1561NADARCR/-101

NADIR ARCO

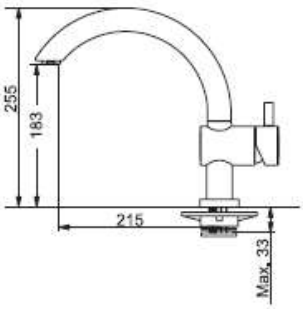

Finitura	Modello	Codice	FUN
	Nadir Arco Cromato	0737675	115.0029.910

Base	**diam. 50 mm**
Tipo	**Miscelatore monocomando**
Rotazione Canna	**360°**
Flessibili	**inox**
Cartuccia	**a dischi ceramici**
Prodotto consigliato	**Coppia filtri (0399470)**

Contattate il nostro Ufficio Vendite per verificare la disponibilità.

DECOX®
gli elettrodomestici

FRANKE

MISCELATORE

PREZZI IVA COMPRESA

LISTINO ~~357~~

Prezzo Outlet 179

Cod. 1561NADARNK/-117

NADIR ARCO

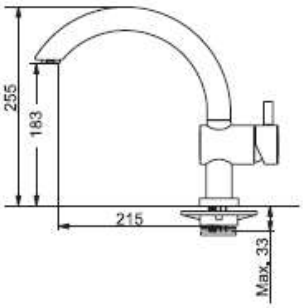

Finitura	Modello	Codice	FUN

NADIR ARCO MISCEL. NICHEL SPAZOLATO 0737677

Base	diam. 50 mm
Tipo	Miscelatore monocomando
Rotazione Canna	360°
Flessibili	inox
Cartuccia	a dischi ceramici
Prodotto consigliato	Coppia filtri (0399470)

Contattate il nostro Ufficio Vendite per verificare la disponibilità.

DECOX®
gli elettrodomestici

FRANKE

MISCELATORE

PREZZI IVA COMPRESA

LISTINO ~~384~~
Prezzo Outlet 192
Cod. 15210738218/-126

NEPTUNE STYLE DOCCIA

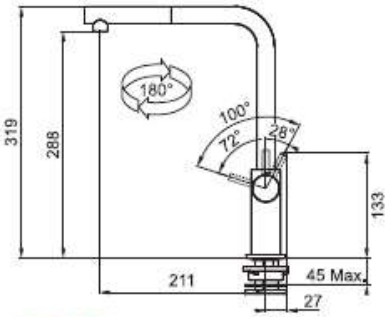

Cartuccia da Ø 28mm

Finitura	Modello	Codice	FUN
	Neptune Style Doccia Cromato-Bianco	0738218	115.0274.622

Base	diam. 50 mm
Tipo	Miscelatore monocomando
Doccetta	orientabile monogetto
Rotazione Canna	180°
Flessibili	inox
Cartuccia	a dischi ceramici Ø 28
Nota	Doppio scatto per regolazione flusso Sicurezza bambini Regolazione temperatura acqua calda
Prodotto consigliato	Coppia filtri (0399470)

Contattate il nostro Ufficio Vendite per verificare la disponibilità.

DECOX gli elettrodomestici

FRANKE

MISCELATORE

PREZZI IVA COMPRESA

LISTINO ~~226~~

Prezzo Outlet 113

Cod. 1561ONICESAT/-74

Onice

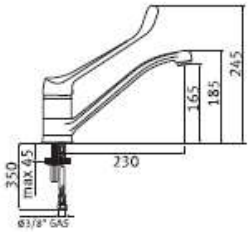

Finitura	Modello	Codice
ONICE SATINATO	MISCEL-CANNA	737111

Base	diam. 52 mm
Tipo	Miscelatore monocomando
Rotazione Canna	360°
Flessibili	inox
Cartuccia	a dischi ceramici
Prodotto consigliato	Coppia filtri (0399470)

Contattate il nostro Ufficio Vendite per verificare la disponibilità.

DECOX gli elettrodomestici

FRANKE

MISCELATORE

PREZZI IVA COMPRESA

LISTINO ~~553~~

Prezzo Outlet 276

Cod. 15210737942/-181

PLANAR 8 TORRE

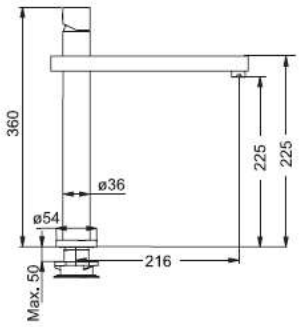

Finitura	Modello	Codice	FUN
	Planar 8 Torre Cromato	0737942	115.0055.126

Base	**diam. 54 mm**
Tipo	**Miscelatore monocomando**
Rotazione Canna	**120°**
Flessibili	**inox**
Cartuccia	**a dischi ceramici Ø 35**
Prodotto consigliato	**Coppia filtri (0399470)**

Contattate il nostro Ufficio Vendite per verificare la disponibilità.

DECOX gli elettrodomestici

FRANKE

MISCELATORE

PREZZI IVA COMPRESA

LISTINO ~~626~~

Prezzo Outlet 313

Cod. 15210737800/-205

PLANAR ALTO

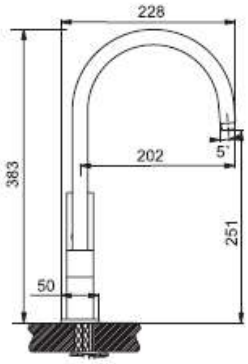

Finitura	Modello	Codice	FUN
	Planar Alto Cromato	0737800	115.0055.132

Base	**50 x 50 mm**
Tipo	**Miscelatore monocomando**
Rotazione Canna	**360°**
Flessibili	**inox**
Cartuccia	**a dischi ceramici Ø 35**
Prodotto consigliato	**Coppia filtri (0399470)**

Contattate il nostro Ufficio Vendite per verificare la disponibilità.

DECOX gli elettrodomestici

FRANKE

MISCELATORE

PREZZI IVA COMPRESA

LISTINO ~~711~~

Prezzo Outlet 356

Cod. 15210737801/-233

PLANAR ALTO

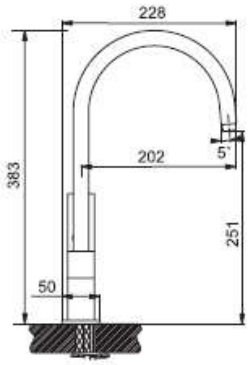

Finitura	Modello	Codice	FUN

PLANAR ALTO NICHEL SPAZZOLATO 737801

Base	50 x 50 mm
Tipo	Miscelatore monocomando
Rotazione Canna	360°
Flessibili	inox
Cartuccia	a dischi ceramici Ø 35
Prodotto consigliato	Coppia filtri (0399470)

Contattate il nostro Ufficio Vendite per verificare la disponibilità.

DECOX gli elettrodomestici

FRANKE

MISCELATORE

PREZZI IVA COMPRESA

LISTINO ~~148~~

Prezzo Outlet 74

Cod. 15210737774/-

FUTURO

Finitura	Modello	Codice	FUN
	Futuro Cromato	0737774	115.0029.631

Base	**diam. 58 mm**
Tipo	**Miscelatore monocomando**
Rotazione Canna	**360°**
Flessibili	**inox**
Cartuccia	**a dischi ceramici Ø 35**
Prodotto consigliato	**Coppia filtri (0399470)**

Contattate il nostro Ufficio Vendite per verificare la disponibilità.

DECOX®
gli elettrodomestici

FRANKE

MISCELATORE

PREZZI IVA COMPRESA

LISTINO ~~622~~
Prezzo Outlet 311
Cod. 15610737802/-204

Modello
Planar Angolo

Cromato
115.0486.976

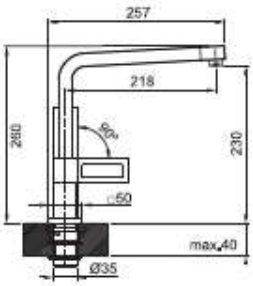

Base **50 x 50 mm**
Tipo **Miscelatore monocomando**
Canna **a getto orientabile**
Rotazione Canna **360°**
Flessibili **inox**
Cartuccia **a dischi ceramici Ø 25**
Prodotto consigliato **Coppia filtri (112.0158.403)**

Contattate il nostro Ufficio Vendite per verificare la disponibilità.

DECOX gli elettrodomestici

FRANKE

MISCELATORE

PREZZI IVA COMPRESA

LISTINO ~~482~~

Prezzo Outlet 241

Cod. 15210737895/-158

Planar Arco Flat

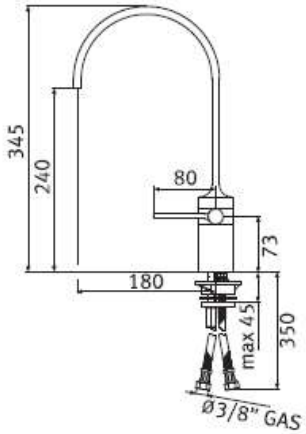

Finitura	Modello	Codice	€ iva esclusa
	Planar Arco Flat Cromato	0737895	

Base	**46x46 mm**
Tipo	**Miscelatore monocomando a canna piatta**
Rotazione Canna	**360°**
Flessibili	**inox**
Cartuccia	**coassiale a dischi ceramici**
Prodotto consigliato	**Coppia filtri (0399470)**

Contattate il nostro Ufficio Vendite per verificare la disponibilità.

DECOX gli elettrodomestici

FRANKE

MISCELATORE

PREZZI IVA COMPRESA

LISTINO ~~595~~

Prezzo Outlet 298

Cod. 1561PLASP/-195

Planar Arco

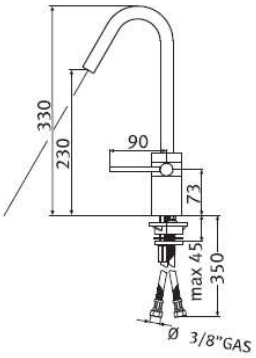

Finitura	Modello	Codice	€ iva esclusa
PLANAR NICHEL SPAZZOLATO	MISCELATORE CANNA FISSA	737682	

Base	46x46 mm
Tipo	Miscelatore monocomando
Rotazione Canna	360°
Flessibili	inox
Cartuccia	coassiale a dischi ceramici
Prodotto consigliato	Coppia filtri (0399470)

Contattate il nostro Ufficio Vendite per verificare la disponibilità.

DECOX gli elettrodomestici

FRANKE

MISCELATORE

PREZZI IVA COMPRESA

LISTINO ~~849~~

Prezzo Outlet 425

Cod. 15210738166/-278

TETRIS

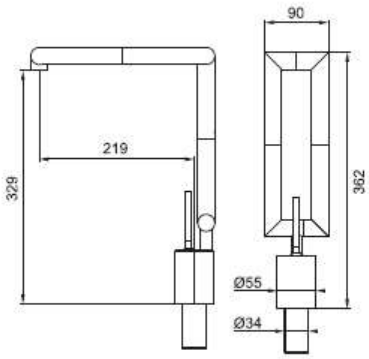

Finitura	Modello	Codice	FUN
	Tetris Cromato	0738166	115.0196.563

Base	**diam. 55 mm**
Tipo	**Miscelatore monocomando**
Rotazione Canna	**125°**
Flessibili	**inox**
Cartuccia	**a dischi ceramici Ø 35 Joystick**
Prodotto consigliato	**Coppia filtri (0399470)**

Contattate il nostro Ufficio Vendite per verificare la disponibilità.

DECOX®
gli elettrodomestici

FRANKE

MISCELATORE

PREZZI IVA COMPRESA

LISTINO ~~317~~
Prezzo Outlet 158
Cod. 15220737780/-104

ACQUARIO DOCCIA

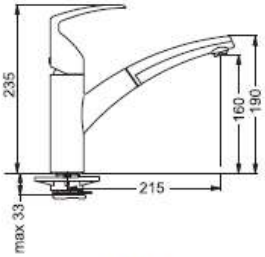

Finitura	Modello	Codice	FUN
	Acquario doccia Cromato	0737780	115.0029.632

Base	46x46 mm
Tipo	Miscelatore monocomando
Doccetta	estraibile monogetto
Rotazione Canna	120°
Flessibili	Inox
Cartuccia	a dischi ceramici
Nota	Non compatibile con Serie Futuro, Logica ed Armonia
Prodotto consigliato	Coppia filtri (0399470)

NEW

Contattate il nostro Ufficio Vendite per verificare la disponibilità.

DECOX gli elettrodomestici

FRANKE

MISCELATORE

PREZZI IVA COMPRESA

LISTINO ~~416~~

Prezzo Outlet 208

Cod. 15220737782/-136

ACQUARIO DOCCIA

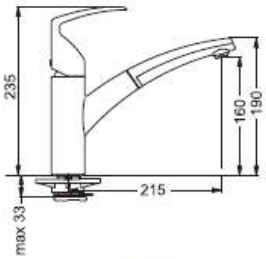

Finitura	Modello	Codice	FUN
	Acquario doccia Nichel spazzolato	0737782	115.0029.913

Base	**46x46 mm**
Tipo	**Miscelatore monocomando**
Doccetta	**estraibile monogetto**
Rotazione Canna	**120°**
Flessibili	**Inox**
Cartuccia	**a dischi ceramici**
Nota	**Non compatibile con Serie Futuro, Logica ed Armonia**
Prodotto consigliato	**Coppia filtri (0399470)**

NEW

Contattate il nostro Ufficio Vendite per verificare la disponibilità.

DECOX®
gli elettrodomestici

FRANKE

MISCELATORE

PREZZI IVA COMPRESA

LISTINO ~~465~~

Prezzo Outlet 232

Cod. 15220738312/-152

Modello
Active Neo Doccia

Cromato
115.0373.961

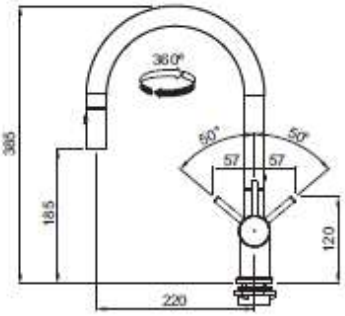

Base **diam. 50 mm**
Tipo **Miscelatore monocomando**
Doccetta **orientabile doppio getto**
Rotazione Canna **360°**
Flessibili **inox**
Cartuccia **a dischi ceramici Ø 35**
Prodotto consigliato **Coppia filtri (112.0158.403)**

Contattate il nostro Ufficio Vendite per verificare la disponibilità.

DECOX®
gli elettrodomestici

FRANKE

MISCELATORE

PREZZI IVA COMPRESA

LISTINO ~~515~~

Prezzo Outlet 257

Cod. 15220737886/-169

Espace doccia

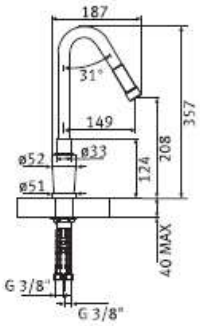

Base	**diam. 51 mm**
Tipo	**Miscelatore monocomando**
Doccetta Estraibile	**monogetto**
Rotazione Canna	**120°**
Flessibili	**inox**
Cartuccia	**a dischi ceramici**
Prodotto consigliato	**Coppia filtri (0399470)**

Finitura	Modello	Codice	€ iva esclusa
	Espace doccia Cromato	0737886	

Contattate il nostro Ufficio Vendite per verificare la disponibilità.

DECOX®
gli elettrodomestici

FRANKE

MISCELATORE

PREZZI IVA COMPRESA

LISTINO ~~525~~
Prezzo Outlet 262
Cod. 15220738018/-172

EVOS DOCCIA

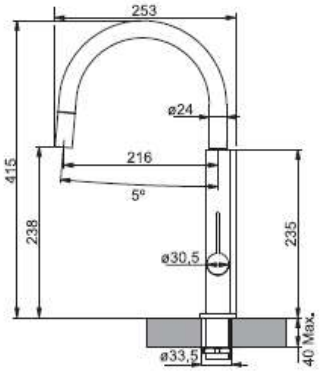

Finitura	Modello	Codice	FUN
	Evos Doccia Cromato-Bianco	0738018	115.0150.256

Base	**diam. 50 mm**
Tipo	**Miscelatore monocomando**
Doccetta	**orientabile monogetto**
Rotazione Canna	**360°**
Flessibili	**inox**
Cartuccia	**a dischi ceramici Ø 25**
Nota	**Finitura opaca per versioni colorate**
Prodotto consigliato	**Coppia filtri (0399470)**

Contattate il nostro Ufficio Vendite per verificare la disponibilità.

DECOX gli elettrodomestici

FRANKE

MISCELATORE

PREZZI IVA COMPRESA

LISTINO ~~378~~

Prezzo Outlet 189

Cod. 15220738179/-124

Modello:
LOUNGE DOCCIA

Fun:
115.0314.313

Codice:
0738179

Finitura:
CROMATO

Contattate il nostro Ufficio Vendite per verificare la disponibilità.

DECOX gli elettrodomestici

FRANKE

MISCELATORE

PREZZI IVA COMPRESA

LISTINO ~~583~~

Prezzo Outlet 292

Cod. 15220737941/-191

PLANAR 8 DOCCIA

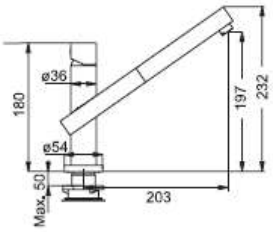

Finitura	Modello	Codice	FUN
	Planar 8 Doccia Cromato	0737941	115.0055.125

Base	**diam. 54 mm**
Tipo	**Miscelatore monocomando**
Doccetta	**orientabile monogetto**
Rotazione Canna	**120°**
Flessibili	**inox**
Cartuccia	**a dischi ceramici Ø 35**
Prodotto consigliato	**Coppia filtri (0399470)**

Contattate il nostro Ufficio Vendite per verificare la disponibilità.

DECOX gli elettrodomestici

FRANKE

MISCELATORE

PREZZI IVA COMPRESA

LISTINO ~~1058~~

Prezzo Outlet 529

Cod. 15220474626/-347

Modello
Crystal Doccia

Cromato-Cristallo Bianco
115.0474.626
€ 850,00

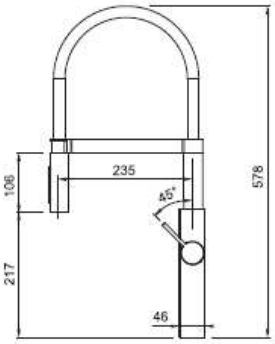

NEW

Base **43x43**
Tipo **Miscelatore semi-professionale**
Doccetta **orientabile doppio getto**
Rotazione Canna **360°**
Flessibili **inox**
Cartuccia **a dischi ceramici Ø 35**
Prodotto consigliato **Coppia filtri (112.0158.403)**

Contattate il nostro Ufficio Vendite per verificare la disponibilità.

DECOX gli elettrodomestici

FRANKE

MISCELATORE

PREZZI IVA COMPRESA

LISTINO ~~965~~

Prezzo Outlet 483

Cod. 15220474673/-316

Modello
Crystal

Acciaio Optical
115.0474.673

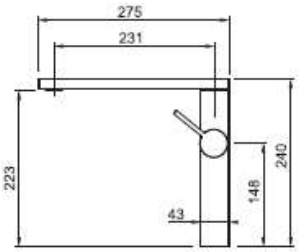

NEW

Base **43x43mm**
Tipo **Miscelatore monocomando**
Rotazione canna **360°**
Flessibili **inox**
Cartuccia **a dischi cermici Ø 35**
Prodotto consigliato **Coppia filtri (112.0158.403)**

Contattate il nostro Ufficio Vendite per verificare la disponibilità.

DECOX gli elettrodomestici

FRANKE

MISCELATORE

PREZZI IVA COMPRESA

LISTINO ~~920~~

Prezzo Outlet 460

Cod. 15220738098/-302

POLYEDRO DOCCIA

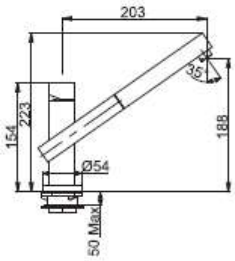

Finitura	Modello	Codice	FUN
	Polyedro Doccia Cromato	0738098	115.0158.774

Base	diam. 54 mm
Tipo	Miscelatore monocomando
Doccetta Estraibile	monogetto
Rotazione Canna	130°
Flessibili	Inox
Cartuccia	a dischi ceramici
Nota	Verificare eventuali interferenze dovute alla rotazione asimmetrica del miscelatore
Prodotto consigliato	Coppia filtri (0399470)

NEW

Contattate il nostro Ufficio Vendite per verificare la disponibilità.

DECOX gli elettrodomestici

FRANKE

MISCELATORE

PREZZI IVA COMPRESA

LISTINO ~~400~~

Prezzo Outlet 200

Cod. 1562ZODSAT/-131

ZODIACO DOCCIA

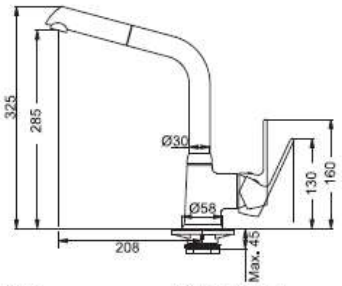

Base	diam. 58 mm
Tipo	Miscelatore monocomando
Doccetta	estraibile monogetto
Rotazione Canna	120°
Flessibili	Inox
Cartuccia	a dischi ceramici
Prodotto consigliato	Coppia filtri (0399470)

Finitura	Modello	Codice	FUN
	Zodiaco doccia Satinato	0737210	115.0027.866

Contattate il nostro Ufficio Vendite per verificare la disponibilità.

DECOX gli elettrodomestici

FRANKE

MISCELATORE

PREZZI IVA COMPRESA

LISTINO ~~755~~

Prezzo Outlet 378

Cod. 15610737803/-

Planar Angolo

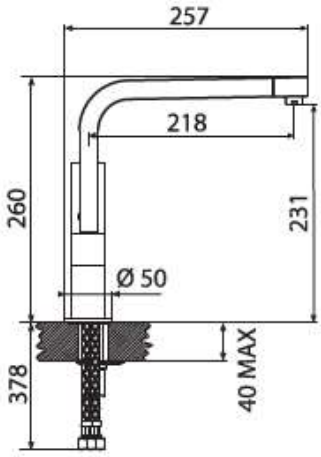

Finitura	Modello	Codice
	0737803	

Base	50 x 50 mm
Tipo	Miscelatore monocomando
Canna	a getto orientabile
Rotazione Canna	360°
Flessibili	inox
Cartuccia	a dischi ceramici
Prodotto consigliato	Coppia filtri (0399470)

Contattate il nostro Ufficio Vendite per verificare la disponibilità.

DECOX®
gli elettrodomestici

FRANKE

PREZZI IVA COMPRESA

LISTINO ~~1.019~~
Prezzo Outlet 509
Cod. 1521370601/-334

MISCELATORE SEMIPROFESSIONALE CON DOCCETTA ORIENTABILE FS HF SWSP

Al primo sguardo, questo miscelatore non rivela tutta la sua flessibilità. Grazie al supporto magnetico, la doccetta può essere estratta facilmente – e riposta con altrettanta semplicità. Il tubo è stabile e indeformabile, rimane sempre in posizione e non cade mai nel lavello.

- Tubo Highflex®
- Supporto magnetico
- Neoperl®
- Finitura di alta qualità

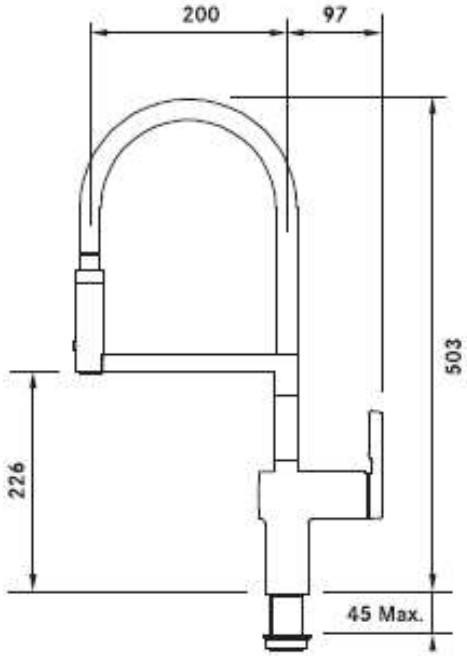

Art. / Materiale	115.0370.601 / Cromato

Contattate il nostro Ufficio Vendite per verificare la disponibilità.

DECOX gli elettrodomestici

FRANKE

PREZZI IVA COMPRESA

LISTINO ~~800~~

Prezzo Outlet 400

Cod. 1521370581/-262

MISCELATORE CON CANNA ORIENTABILE FS SL SW

Questo miscelatore in acciaio, sobrio e senza fronzoli, dimostra che la qualità si raggiunge solo con la cura minuziosa dei dettagli. Svolge il suo compito con la massima affidabilità, giorno dopo giorno, ed è realizzato per durare all'infinito.

- Neoperl®
- Finitura di alta qualità

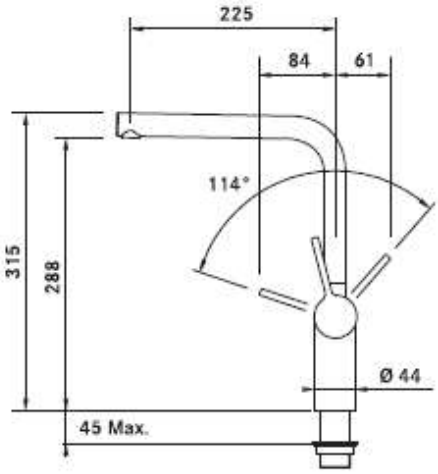

Art.	115.0370.581
Materiale	Acciaio inox

Contattate il nostro Ufficio Vendite per verificare la disponibilità.

DECOX gli elettrodomestici

FRANKE

PREZZI IVA COMPRESA

LISTINO ~~582~~

Prezzo Outlet 291

Cod. 1522370472/-191

MISCELATORE CON DOCCIA ESTRAIBILE FS TL PO

Questo formidabile miscelatore si erge in cucina con la solidità di una roccia. La canna alta rende particolarmente semplice il riempimento delle pentole.

- Neoperl®
- Finitura di alta qualità

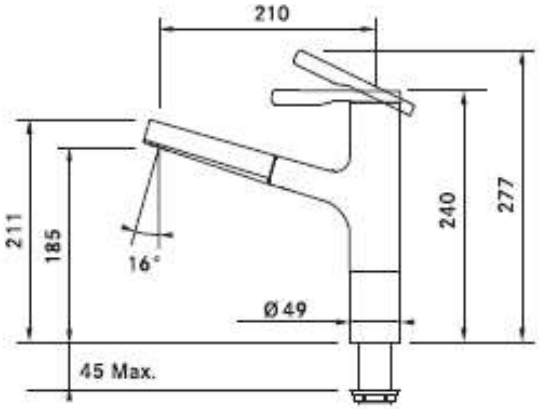

Art. / Materiale	115.0370.472 / Cromato

Contattate il nostro Ufficio Vendite per verificare la disponibilità.

DECOX gli elettrodomestici

FRANKE

PREZZI IVA COMPRESA

LISTINO ~~800~~

Prezzo Outlet 400

Cod. 1522370492/-262

MISCELATORE CON DOCCIA ESTRAIBILE FS TL PO

Questo formidabile miscelatore si erge in cucina con la solidità di una roccia. La canna alta rende particolarmente semplice il riempimento delle pentole.

- Neoperl®
- Finitura di alta qualità

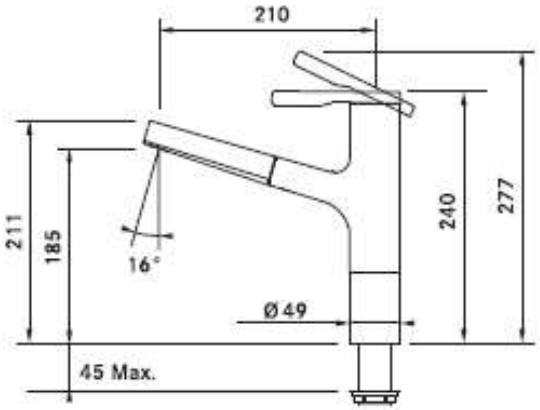

Art. / Materiale	115.0370.492 / Acciaio optical

Contattate il nostro Ufficio Vendite per verificare la disponibilità.

DECOX®
gli elettrodomestici

FRANKE

PREZZI IVA COMPRESA

LISTINO ~~655~~
Prezzo Outlet 328
Cod. 1522370502/-215

MISCELATORE CON DOCCETTA ESTRAIBILE FS TL SP

Il design elegante appaga lo sguardo, mentre la doccetta estraibile soddisfa appieno ogni esigenza funzionale. Il tutto all'insegna della massima flessibilità: perché ogni situazione d'uso è diversa dalla precedente.

- Doccetta estraibile
- Getto d'acqua regolabile
- Tecnologia JETCLEAN®
- TURN & CLEAN®
- Finitura di alta qualità

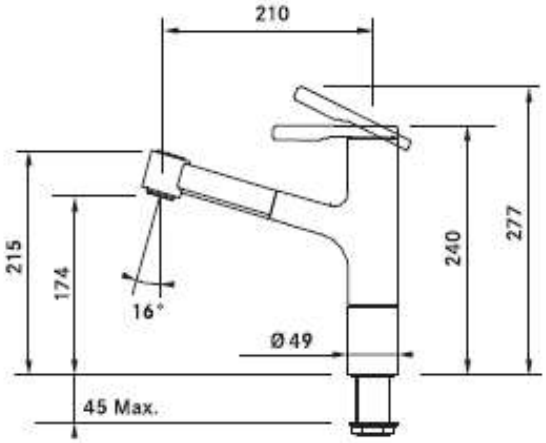

Art. / Materiale 115.0370.502 / Cromato

Contattate il nostro Ufficio Vendite per verificare la disponibilità.

DECOX®
gli elettrodomestici

FRANKE

PREZZI IVA COMPRESA

LISTINO ~~874~~
Prezzo Outlet 437
Cod. 1522370510/-286

MISCELATORE CON DOCCETTA ESTRAIBILE FS TL SP

Il design elegante appaga lo sguardo, mentre la doccetta estraibile soddisfa appieno ogni esigenza funzionale. Il tutto all'insegna della massima flessibilità: perché ogni situazione d'uso è diversa dalla precedente.

- Doccetta estraibile
- Getto d'acqua regolabile
- Tecnologia JETCLEAN®
- TURN & CLEAN®
- Finitura di alta qualità

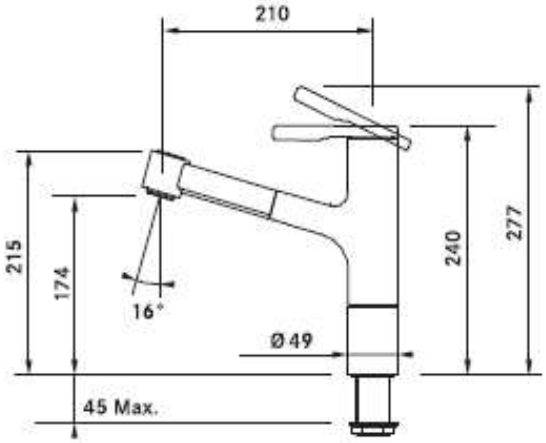

Art. / Materiale	115.0370.510 / Acciaio optical

Contattate il nostro Ufficio Vendite per verificare la disponibilità.

DECOX®
gli elettrodomestici

FRANKE

PREZZI IVA COMPRESA

LISTINO ~~1.019~~
Prezzo Outlet 509
Cod. 1521370589/-334

MISCELATORE CON DOCCETTA ESTRAIBILE FS TL SP

Questo miscelatore in acciaio inox, elegante e versatile, è un perfetto connubio di estetica e funzionalità: il getto d'acqua può essere regolato con il tocco di un tasto – e per spostarlo basta un semplice gesto della mano.

- Doccetta estraibile
- Getto d'acqua regolabile
- Tecnologia JETCLEAN®
- TURN & CLEAN®
- Finitura di alta qualità

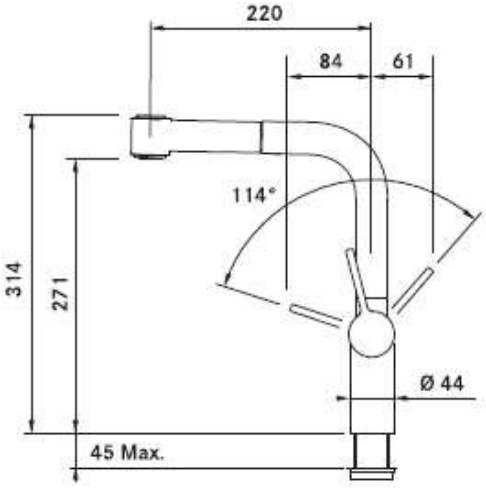

Art.	115.0370.589
Materiale	Acciaio inox

Contattate il nostro Ufficio Vendite per verificare la disponibilità.

DECOX gli elettrodomestici

FRANKE

PREZZI IVA COMPRESA

LISTINO ~~510~~

Prezzo Outlet 255

Cod. 1521370399/-167

MISCELATORE CON CANNA ORIENTABILE FS TL SW

Lavare l'insalata, riempire le pentole, sciacquare piccoli oggetti o bere un goccio d'acqua per rinfrescarsi nella calura.
Non c'è niente che questo miscelatore elegante non possa fare alla perfezione.

- Neoperl®
- Finitura di alta qualità

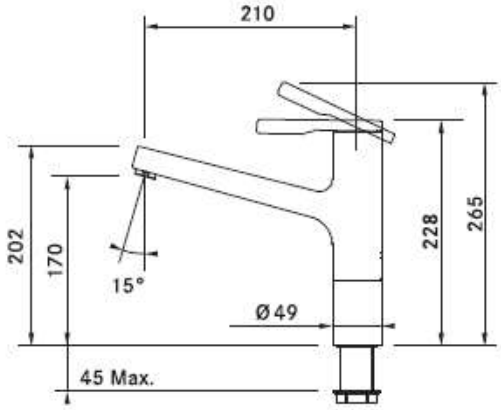

Art. / Materiale	115.0370.399 / Cromato

Contattate il nostro Ufficio Vendite per verificare la disponibilità.

DECOX gli elettrodomestici

FRANKE

PREZZI IVA COMPRESA

LISTINO ~~655~~

Prezzo Outlet 328

Cod. 1521370445/-215

MISCELATORE CON CANNA ORIENTABILE FS TL SW

Lavare l'insalata, riempire le pentole, sciacquare piccoli oggetti o bere un goccio d'acqua per rinfrescarsi nella calura.
Non c'è niente che questo miscelatore elegante non possa fare alla perfezione.

- Neoperl®
- Finitura di alta qualità

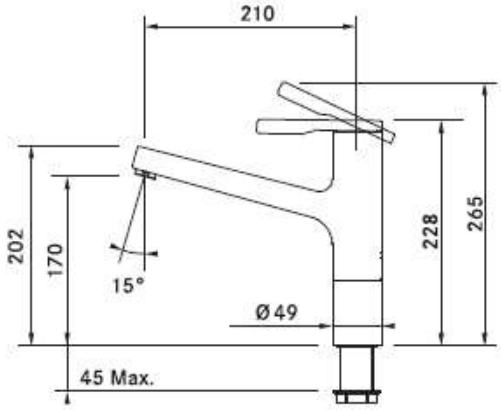

Art. / Materiale	115.0370.445 / Acciaio optical

Contattate il nostro Ufficio Vendite per verificare la disponibilità.

DECOX gli elettrodomestici

FRANKE

MISCELATORE

PREZZI IVA COMPRESA

LISTINO ~~182~~

Prezzo Outlet 91

Cod. 1539TUCANOSH/-

Tucano

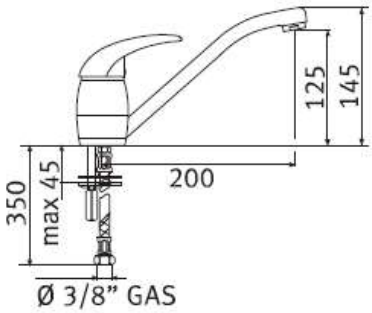

Finitura	Modello	Codice
	Sahara	

Base	
Tipo	**Miscelatore monocomando**
Rotazione Canna	**360°**
Flessibili	**inox**
Cartuccia	**a dischi ceramici**
Prodotto consigliato	**Coppia filtri (0399470)**

Contattate il nostro Ufficio Vendite per verificare la disponibilità.

DECOX gli elettrodomestici

FRANKE

MISCELATORE

PREZZI IVA COMPRESA

LISTINO ~~537~~

Prezzo Outlet 268

Cod. 15310738036/-176

ADMIRAL DOCCIA

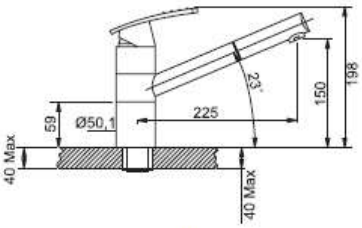

Base	**diam. 50 mm**
Tipo	**Miscelatore monocomando**
Doccetta	**estraibile monogetto**
Rotazione Canna	**120°**
Flessibili	**Inox**
Cartuccia	**a dischi ceramici**
Prodotto consigliato	**Coppia filtri (0399470)**

	Finitura	Modello	Codice	FUN
NEW		Admiral doccia Bianco	0738036	115.0154.319

Contattate il nostro Ufficio Vendite per verificare la disponibilità.

DECOX gli elettrodomestici

FRANKE

MISCELATORE

PREZZI IVA COMPRESA

LISTINO ~~367~~

Prezzo Outlet 184

Cod. 1539ADMSH/-

ADMIRAL

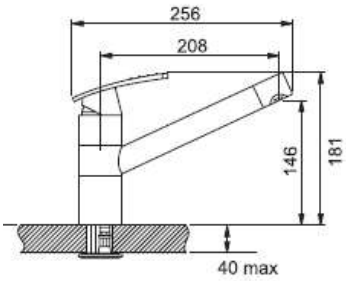

Base	diam. 50 mm
Tipo	Miscelatore monocomando
Canna	a getto orientabile
Rotazione Canna	360°
Flessibili	Inox
Cartuccia	a dischi ceramici
Prodotto consigliato	Coppia filtri (0399470)

Finitura	Modello	Codice	FUN
	Admiral Sahara		

Contattate il nostro Ufficio Vendite per verificare la disponibilità.

DECOX gli elettrodomestici

FRANKE

MISCELATORE

PREZZI IVA COMPRESA

LISTINO ~~537~~

Prezzo Outlet 268

Cod. 1538ADMGRDC/-176

ADMIRAL DOCCIA

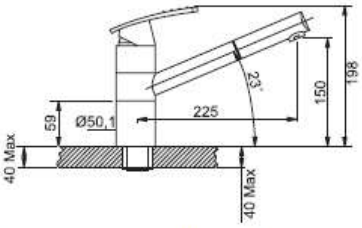

Base	diam. 50 mm
Tipo	Miscelatore monocomando
Doccetta	estraibile monogetto
Rotazione Canna	120°
Flessibili	Inox
Cartuccia	a dischi ceramici
Prodotto consigliato	Coppia filtri (0399470)

Finitura	Modello	Codice	FUN
	Admiral doccia Grafite	0737326	115.0028.224

Contattate il nostro Ufficio Vendite per verificare la disponibilità.

DECOX®
gli elettrodomestici

FRANKE

MISCELATORE

PREZZI IVA COMPRESA

LISTINO ~~389~~
Prezzo Outlet 195
Cod. 15310738242/-128

AMBIENT DOCCIA

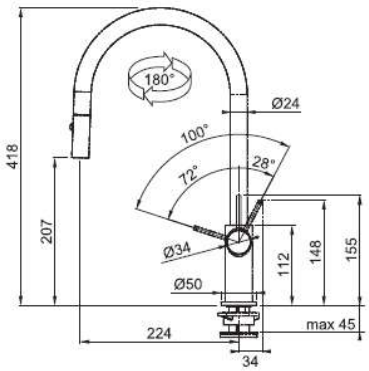

Cartuccia da Ø 28mm

Finitura	Modello	Codice	FUN
	Ambient Doccia Alluminio	0738242	115.0274.630

Base	diam. 50 mm
Tipo	Miscelatore monocomando
Doccetta	orientabile monogetto
Rotazione Canna	180°
Flessibili	inox
Cartuccia	a dischi ceramici Ø 28
Nota	Finitura opaca per versioni colorate Doppio scatto per regolazione flusso Sicurezza bambini Regolazione temperatura acqua calda
Prodotto consigliato	Coppia filtri (0399470)

Contattate il nostro Ufficio Vendite per verificare la disponibilità.

DECOX gli elettrodomestici

FRANKE

MISCELATORE

PREZZI IVA COMPRESA

LISTINO ~~121~~

Prezzo Outlet 60

Cod. 15310738150/-40

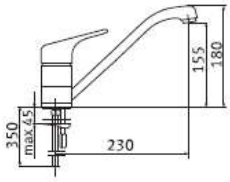

Finitura	Modello	Codice
	BAHIA BIANCO Miscelatore monocomando	

Base	**diam. 56 mm**
Tipo	**Miscelatore monocomando**
Rotazione Canna	**360°**
Flessibili	**inox**
Cartuccia	**a dischi ceramici**
Prodotto consigliato	**Coppia filtri (0399470)**

Contattate il nostro Ufficio Vendite per verificare la disponibilità.

DECOX gli elettrodomestici

FRANKE

MISCELATORE

PREZZI IVA COMPRESA

LISTINO ~~333~~

Prezzo Outlet 167

Cod. 15310737835/-109

CALYPSO DOCCIA

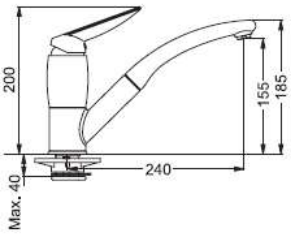

Finitura	Modello	Codice	FUN
	Calypso Doccia Avena	0737835	115.0029.931

Base	**diam. 50 mm**
Tipo	**Miscelatore monocomando**
Doccetta	**orientabile monogetto**
Rotazione Canna	**120°**
Flessibili	**inox**
Cartuccia	**a dischi ceramici Ø 35**
Prodotto consigliato	**Coppia filtri (0399470)**

Contattate il nostro Ufficio Vendite per verificare la disponibilità.

DECOX gli elettrodomestici

FRANKE

MISCELATORE

PREZZI IVA COMPRESA

LISTINO ~~333~~

Prezzo Outlet 167

Cod. 15310738040/-109

CALYPSO DOCCIA

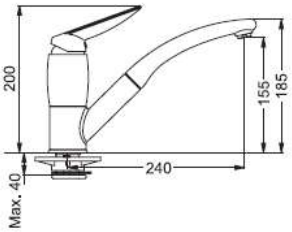

Finitura	Modello	Codice	FUN
	Calypso Doccia Bianco	0738040	115.0154.315

Base	diam. 50 mm
Tipo	Miscelatore monocomando
Doccetta	orientabile monogetto
Rotazione Canna	120°
Flessibili	inox
Cartuccia	a dischi ceramici Ø 35
Prodotto consigliato	Coppia filtri (0399470)

Contattate il nostro Ufficio Vendite per verificare la disponibilità.

DECOX gli elettrodomestici

FRANKE

MISCELATORE

PREZZI IVA COMPRESA

LISTINO ~~187~~

Prezzo Outlet 93

Cod. 15310738034/-61

SESIA

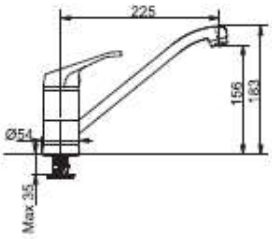

Finitura	Modello	Codice	FUN
NEW	Sesia Bianco	0738034	115.0154.305

Base	diam. 54 mm
Tipo	Miscelatore monocomando
Rotazione Canna	360°
Flessibili	Inox
Cartuccia	a dischi ceramici
Prodotto consigliato	Coppia filtri (0399470)

Contattate il nostro Ufficio Vendite per verificare la disponibilità.

DECOX gli elettrodomestici

FRANKE

MISCELATORE

PREZZI IVA COMPRESA

LISTINO ~~317~~

Prezzo Outlet 158

Cod. 15310738058/-104

SYRIUS DOCCIA

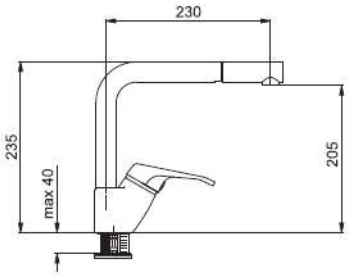

Finitura	Modello	Codice	FUN
	Syrius Doccia Avena	0738058	115.0155.500

Base	**diam. 52 mm**
Tipo	**Miscelatore monocomando**
Doccetta	**orientabile monogetto**
Rotazione Canna	**360°**
Flessibili	**inox**
Cartuccia	**a dischi ceramici Ø 35**
Prodotto consigliato	**Coppia filtri (0399470)**

Contattate il nostro Ufficio Vendite per verificare la disponibilità.