DECOX®
gli elettrodomestici

Cappe

Lista Prodotti in Esaurimento

Contattate il nostro Ufficio Vendite per verificare la disponibilità.

Aggiornamento 09 - 2022

DECOX®
gli elettrodomestici

FRANKE

CAPPA DA PARETE

PREZZI IVA COMPRESA

LISTINO ~~1.509~~
Prezzo Outlet 755
Cod. 40209925800/-495

1 Pz Prodotto Nuovo Cerea - 71

CRYSTAL STEEL PARETE

Finitura	Modello	Codice	FUN
	FCRV 908 XS Inox / Mirror	9925800	110.0200.793

Accessori	Codice	FUN
Filtri ai carboni attivi	9925204	112.0016.756
Prolunga camino h 990	9925300	112.0017.983
Filtri Long Lasting	9925829	112.0174.992

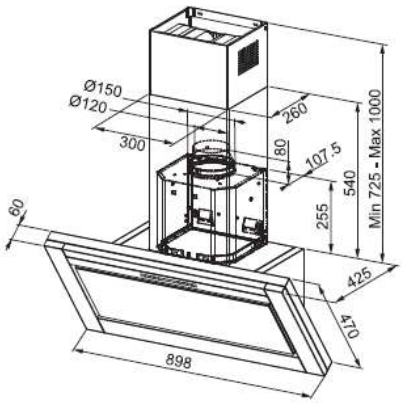

Dimensioni	900
Tipo di controllo	Touch control
m³/h max (IEC 61591)	535
m³/h Int. (IEC 61591)	645
Pressione* (Pa)	500
Rumorosità max ***(dbA)	63
Rumorosità Int. ***(dbA)	66
Potenza (W)	250
Illuminazione	Faretti alogeni 2x20W
Filtri	a cassetta in alluminio

Contattate il nostro Ufficio Vendite per verificare la disponibilità.

DECOX®
gli elettrodomestici

FRANKE

CAPPA DA PARETE

PREZZI IVA COMPRESA

LISTINO ~~871~~

Prezzo Outlet 436

Cod. 40209925854/-286

1 Pz Prodotto Nuovo Orbassano - 01
1 Pz Prodotto Nuovo Cerea - 71

FMA 605 BK
Cristallo nero
110.0476.770

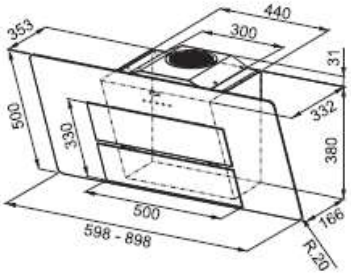

filtro raccogli olio

NEW

A

Classe energetica **A**
Dimensioni **600 - 900**
Tipo di controllo **Touch control**
m³/h max (IEC 61591) **570**
m³/h Int. (IEC 61591) **710**
Pressione* (Pa) **535**
Rumorosità max***(dbA) **65**
Rumorosità Int.***(dba) **70**
Potenza (W) **270**
Illuminazione **LEDS 2x1W**
Filtri **a cassetta in alluminio raccogli olio lavabile in lavastoviglie**

Accessori

Filtri a carboni attivi	Kit camino per versione aspirante	Filtri Long Lasting
112.0016.755	112.0197.447	112.0174.994
€ 35,00	€ 103,00	€ 129,00

Contattate il nostro Ufficio Vendite per verificare la disponibilità.

DECOX®
gli elettrodomestici

FRANKE

CAPPA DA PARETE

PREZZI IVA COMPRESA

LISTINO ~~985~~

Prezzo Outlet 492

Cod. 40209925820/-323

1 Pz Prodotto Nuovo Cerea - 71

MARIS WHITE

Finitura	Modello	Codice	FUN
	FMA 605 WH Cristallo Bianco	9925856	110.0360.072

Accessori	Codice	FUN	€ Iva esclusa
Filtri ai carboni attivi	9925203	112.0016.755	**38,00**
Kit camino per versione aspirante	9925831	112.0197.447	**113,00**
Filtri Long Lasting	9925830	112.0174.994	**140,00**

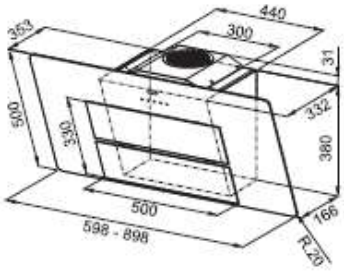

Classe energetica	**A**
Dimensioni	**600/900**
Tipo di controllo	**Touch control**
m³/h max (IEC 61591)	**570**
m³/h Int. (IEC 61591)	**710**
Pressione* (Pa)	**535**
Rumorosità max ***(dbA)	**65**
Rumorosità Int. ***(dbA)	**70**
Potenza (W)	**270**
Illuminazione	**LEDS 2x1W**
Filtri	**a cassetta in alluminio**

Contattate il nostro Ufficio Vendite per verificare la disponibilità.

DECOX®
gli elettrodomestici

FRANKE

CAPPA DA PARETE

PREZZI IVA COMPRESA

LISTINO ~~919~~

Prezzo Outlet 459

Cod. 40209925856/-301

2 Pz Prodotto Nuovo Cerea - 71

FMA 605 WH

Cristallo Bianco
110.0476.875

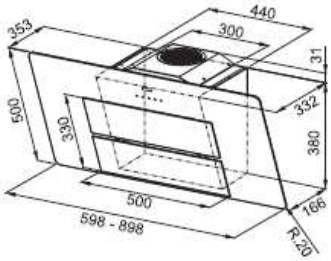

filtro raccogli olio

NEW

A

Classe energetica **A**
Dimensioni **600 - 900**
Tipo di controllo **Touch control**
m³/h max (IEC 61591) **570**
m³/h Int. (IEC 61591) **710**
Pressione* (Pa) **535**
Rumorosità max***(dbA) **65**
Rumorosità Int.***(dba) **70**
Potenza (W) **270**
Illuminazione **LEDS 2x1W**
Filtri **Filtri a cassetta in alluminio raccogli olio lavabile in lavastoviglie**

Accessori

Filtri a carboni attivi	Kit camino per versione aspirante	Filtri Long Lasting
112.0016.755	112.0197.447	112.0174.994
€ 35,00	€ 103,00	€ 129,00

DECOX gli elettrodomestici

FRANKE

CAPPA DA PARETE

PREZZI IVA COMPRESA

LISTINO ~~1.502~~

Prezzo Outlet 802

Cod. 40209925120/-526

1 Pz Prodotto Nuovo Orbassano - 01

Kubus Parete

Finitura	Modello	Codice	€ iva esclusa
	FKU 908-S TC XS Inox satinato	9925330	

Accessori

Filtri ai carboni attivi	9925204
Prolunga camino h 990	9925300

Installazione	Parete
Dimensioni	900
m³/h* (IEC 61591)	700
Pressione* (Pa)	500
Rumorosità ***(dbA)	66
Potenza (W)	250
Luminosità	Lampade alogene 2x20W
Filtri	a cassetta in acciaio
Uscita tubo	diam. 150 mm (in dotazione riduzione diam. 120 mm)

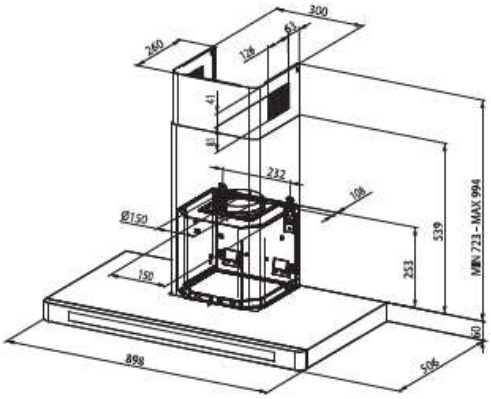

NEW

Contattate il nostro Ufficio Vendite per verificare la disponibilità.

DECOX®
gli elettrodomestici

FRANKE

CAPPA DA PARETE

PREZZI IVA COMPRESA

LISTINO ~~1.290~~

Prezzo Outlet 645

Cod. 40209925342/-423

1 Pz Prodotto Nuovo Cerea - 71

MYTHOS PARETE

Finitura	Modello	Codice	FUN
	FMY 917 XS Inox	9925342	110.0078.213

Accessori	Codice	FUN
Filtri ai carboni attivi	9925204	112.0016.756
Prolunga camino h 990	9925300	112.0017.983

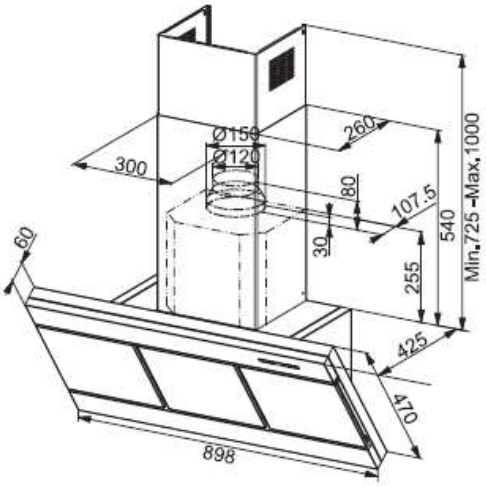

Dimensioni	900
Comandi	Elettronici
m³/h max *	640
m³/h Int. *	700
Pressione* (Pa)	500
Rumorosità max ***(dbA)	66
Rumorosità Int. ***(dbA)	68
Potenza (W)	340
Illuminazione	Lampade alogene 2x20W
Filtri	a cassetta in alluminio

Contattate il nostro Ufficio Vendite per verificare la disponibilità.

DECOX gli elettrodomestici

FRANKE

CAPPA DA PARETE

PREZZI IVA COMPRESA

LISTINO ~~793~~

Prezzo Outlet 397

Cod. 40209925802/-260

1 Pz Prodotto Expo' Cerea - 73

NEPTUNE PARETE

Finitura	Modello	Codice	FUN
	FNE 905 XS Inox satinato	9925802	110.0196.091

Accessori	Codice	FUN
Filtri ai carboni attivi	9925204	112.0016.756
Prolunga camino h 990	9925300	112.0017.983
Filtri Long Lasting	9925829	112.0174.992

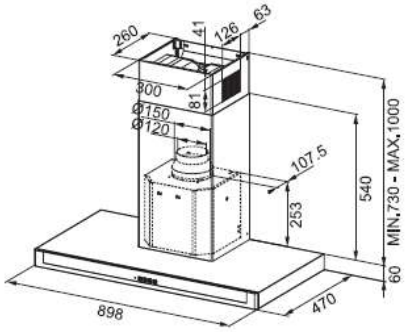

Dimensioni	900
Tipo di controllo	Soft touch
m³/h max (IEC 61591)	430
Pressione* (Pa)	210
Rumorosità max ***(dbA)	65
Potenza (W)	145
Illuminazione	Faretti alogeni 2x20W
Filtri	a cassetta in alluminio

Contattate il nostro Ufficio Vendite per verificare la disponibilità.

DECOX gli elettrodomestici

FRANKE

CAPPA DA PARETE

PREZZI IVA COMPRESA

LISTINO ~~1.725~~

Prezzo Outlet 863

Cod. 40209925099/-566

1 Pz Prodotto Expo' Cerea - 73

NEPTUNE SOFT PARETE

Finitura	Modello	Codice	FUN
	FNES 907 BTH XS/GLASS Inox satinato	9925099	110.0044.369

Accessori	Codice	FUN
Filtri ai carboni attivi	9925204	112.0016.756
Prolunga camino h 990	9925300	112.0017.983

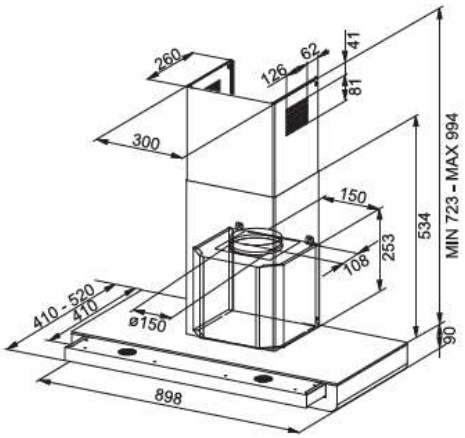

Dimensioni	900
Tipo di controllo	Elettronici
m³/h max (IEC 61591)	690
m³/h Int. (IEC 61591)	740
Pressione* (Pa)	520
Rumorosità max ***(dbA)	66
Rumorosità Int. ***(dbA)	69
Potenza (W)	275
Illuminazione	Faretti alogeni 3x20W
Filtri	a cassetta in alluminio

Contattate il nostro Ufficio Vendite per verificare la disponibilità.

DECOX gli elettrodomestici

FRANKE

CAPPA DA PARETE

PREZZI IVA COMPRESA

LISTINO ~~1.359~~

Prezzo Outlet 680

Cod. 40209925832/-446

1 Pz Prodotto Nuovo Orbassano - 01

SINOS PARETE

Finitura	Modello	Codice	FUN
	FSN 908 BK A Inox / Cristallo Nero	9925832	110.0282.634

Nota: la cappa Sinos va sempre installata con il camino in dotazione di serie

Accessori	Codice	FUN	€ Iva esclusa
Filtri ai carboni attivi	9925203	112.0016.755	37,00
Filtri Long Lasting	9925830	112.0174.994	134,00

Dimensioni	900
Tipo di controllo	Touch control
m³/h max (IEC 61591)	610
m³/h Int. (IEC 61591)	850
Pressione* (Pa)	530
Rumorosità max ***(dbA)	64
Rumorosità Int. ***(dbA)	70
Potenza (W)	270
Illuminazione	2x5W LED
Filtri	a cassetta in alluminio

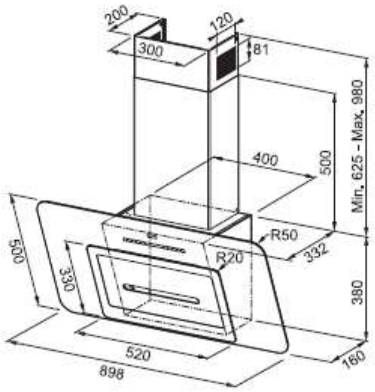

Contattate il nostro Ufficio Vendite per verificare la disponibilità.

DECOX®
gli elettrodomestici

FRANKE

CAPPA DA PARETE

PREZZI IVA COMPRESA

LISTINO ~~1.646~~
Prezzo Outlet 823
Cod. 40209925545/-540

1 Pz Prodotto Nuovo Cerea - 71

UP & DOWN - APOLLO

Finitura	Modello	Codice	FUN
	FUD 5007 I XS Inox	9925545	110.0159.378

Telecomando incluso

Accessori	Codice	FUN
Filtri ai carboni attivi HP	9925615	112.0174.995
Kit aspirante Up & Down	9925616	112.0176.958

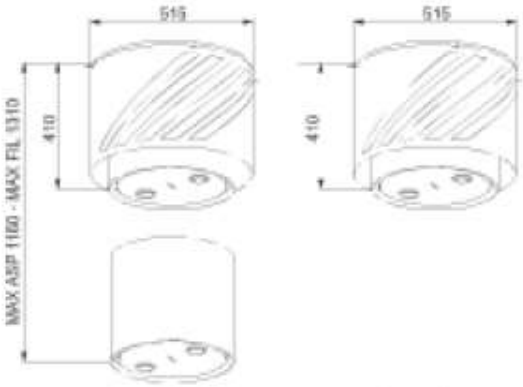

Cappa Down

Cappa Up

Dimensioni	515
Comandi	Elettronici
m³/h max *	450
m³/h Int. *	520
Pressione* (Pa)	500
Rumorosità max ***(dbA)	65
Rumorosità Int. ***(dbA)	68
Potenza (W)	250
Illuminazione	2x 4W LED 6x 7W lampade a basso consumo
Filtri	a cassetta in alluminio

NEW

Contattate il nostro Ufficio Vendite per verificare la disponibilità.

DECOX®
gli elettrodomestici

FRANKE

CAPPA DA PARETE

PREZZI IVA COMPRESA

LISTINO ~~856~~

Prezzo Outlet 428

Cod. 40209925547/-281

1 Pz Prodotto Nuovo Orbassano - 01
1 Pz Prodotto Nuovo Cerea - 71

UP & DOWN - JUPITER

Finitura	Modello	Codice	FUN
	FUD 5007 I XS Inox	9925545	110.0159.378
	FUDL JUPITER Inox	9925547	112.0177.599

Telecomando incluso

Accessori	Codice	FUN
Filtri ai carboni attivi HP	9925615	112.0174.995
Kit aspirante Up & Down	9925616	112.0176.958

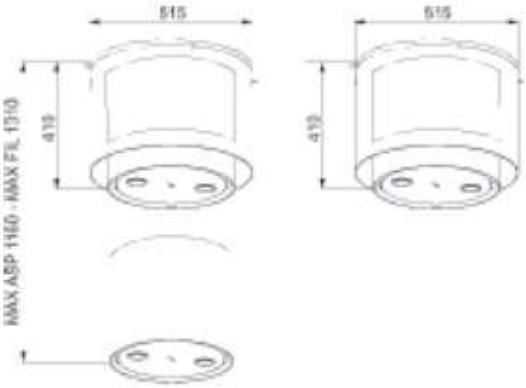

Cappa Down Cappa Up

Dimensioni	515
Comandi	Elettronici
m³/h max *	450
m³/h Int. *	520
Pressione* (Pa)	500
Rumorosità max ***(dbA)	65
Rumorosità Int. ***(dbA)	68
Potenza (W)	250
Illuminazione	2x 4W LED 6x 7W lampade a basso consumo
Filtri	a cassetta in alluminio

NEW

Contattate il nostro Ufficio Vendite per verificare la disponibilità.

DECOX gli elettrodomestici

FRANKE

CAPPA DA PARETE

PREZZI IVA COMPRESA

LISTINO ~~494~~

Prezzo Outlet 247

Cod. 40209925427/-162

3 Pz Prodotto Nuovo Orbassano - 01

FORMAT 60 PARETE

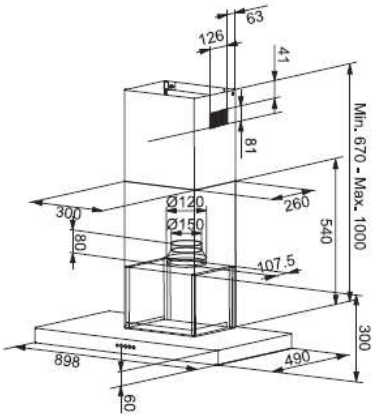

Dimensioni	900
Comandi	Push buttons
m³/h max *	380
Pressione* (Pa)	200
Rumorosità max ***(dbA)	61
Potenza (W)	125
Illuminazione	Lampade a incandescenza 2x40W
Filtri	a cassetta in alluminio

Finitura	Modello	Codice	FUN
	FDF 9046 WH Bianco	9925427	110.0064.683

Contattate il nostro Ufficio Vendite per verificare la disponibilità.

DECOX gli elettrodomestici

FRANKE

CAPPA

PREZZI IVA COMPRESA

LISTINO ~~1.152~~

Prezzo Outlet 576

Cod. 40209925530/-378

1 Pz Prodotto Nuovo Orbassano - 01

FGC 915 I XS

Inox satinato

110.0389.074

NEW

Classe Energetica **C**
Dimensioni **900**
Tipo di controllo **Soft touch**
m³/h max (IEC 61591) **540**
m³/h Int. (IEC 61591) **650**
Pressione* (Pa) **510**
Rumorosità max ***(dbA) **63**
Rumorosità Int. ***(dbA) **68**
Potenza (W) **250**
Illuminazione **LED 4x1W**
Filtri **a cassetta in alluminio**

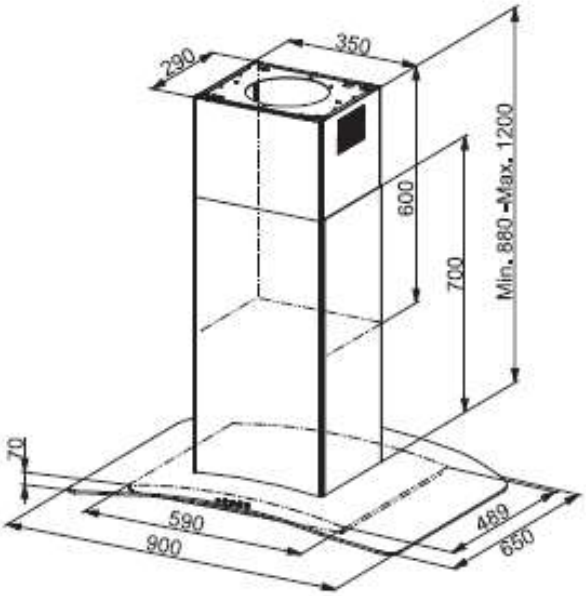

Contattate il nostro Ufficio Vendite per verificare la disponibilità.

DECOX®
gli elettrodomestici

FRANKE

CAPPA DA PARETE

PREZZI IVA COMPRESA

LISTINO ~~2.414~~

Prezzo Outlet 1.207

Cod. 40200456716/-792

1 Pz Prodotto Nuovo Orbassano - 01
1 Pz Prodotto Nuovo Cerea - 71

FMY 905 HE

Cristallo nero
110.0456.716

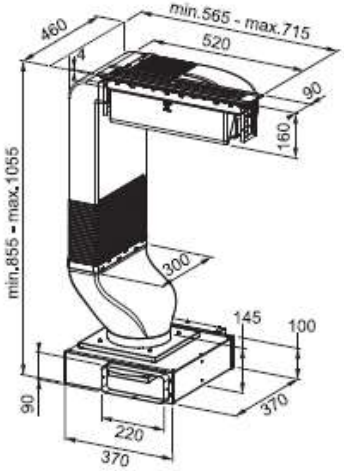

DESIGN AWARD 2017

A+

NEW

Classe Energetica **A+**
Dimensioni **90 mm**
Tipo di controllo **Touch control**
m³/h max (IEC 61591) **500**
m³/h Int. (IEC 61591) **560**
Pressione* (Pa) **700**
Rumorosità max***(dbA) **67**
Rumorosità Int.***(dba) **70**
Potenza (W) **145**

Accessori

Kit Filtrante FMY
112.0470.632
€ 350,00

Contattate il nostro Ufficio Vendite per verificare la disponibilità.

DECOX gli elettrodomestici

FRANKE

CAPPA DA PARETE

PREZZI IVA COMPRESA

LISTINO ~~1.620~~

Prezzo Outlet 810

Cod. 40209925542/-531

1 Pz Prodotto Nuovo Cerea - 71

PANDORA ISOLA

Finitura	Modello	Codice	FUN
	FPA 4606 I XS Inox	9925542	110.0156.835

Accessori	Codice	FUN
Filtri ai carboni attivi	9925204	112.0016.756

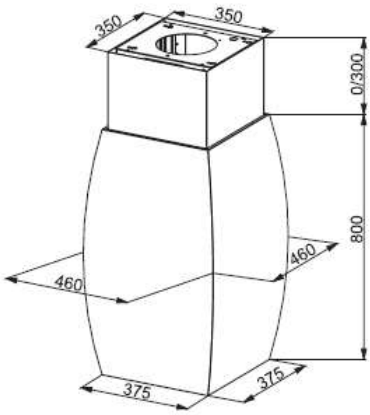

Dimensioni	460
Comandi	Elettronici
m³/h max *	575
m³/h Int. *	620
Pressione* (Pa)	500
Rumorosità max ***(dbA)	68
Rumorosità Int. ***(dbA)	70
Potenza (W)	340
Illuminazione	Lampade alogene 4x20W
Filtri	a cassetta in alluminio

Contattate il nostro Ufficio Vendite per verificare la disponibilità.

DECOX®
gli elettrodomestici

FRANKE

CAPPA DA PARETE

PREZZI IVA COMPRESA

LISTINO ~~1.581~~
Prezzo Outlet 791
Cod. 40209925540/-518

1 Pz Prodotto Nuovo Orbassano - 01

ROLLER PARETE

Finitura	Modello	Codice	FUN
	FRO 908 BK/XS Inox / Cristallo nero	9925540	110.0156.833

Accessori	Codice	FUN
Filtri ai carboni attivi	9925204	112.0016.756
Prolunga camino h 990	9925300	112.0017.983

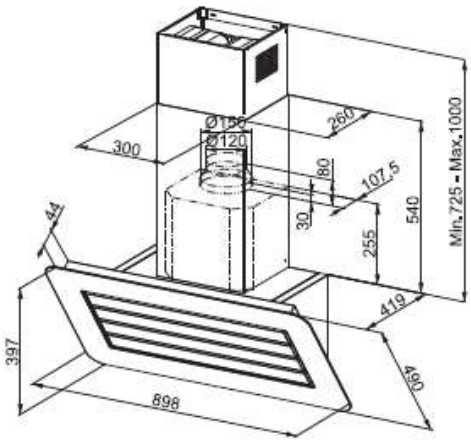

Dimensioni	500
Comandi	Touch Control
m³/h max *	545
m³/h Int. *	670
Pressione* (Pa)	500
Rumorosità max ***(dbA)	60
Rumorosità Int. ***(dbA)	65
Potenza (W)	250
Illuminazione	Lampade alogene 2x20W
Filtri	a cassetta in alluminio

Contattate il nostro Ufficio Vendite per verificare la disponibilità.

DECOX®
gli elettrodomestici

FRANKE

CAPPA DA PARETE

PREZZI IVA COMPRESA

LISTINO ~~572~~

Prezzo Outlet 286

Cod. 40200473547/-188

2 Pz Prodotto Nuovo Cerea - 71

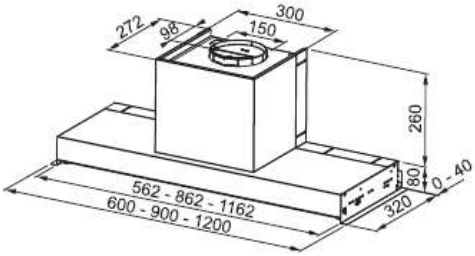

FSTP NG 1205 X

Inox satinato
110.0473.547

NEW

Classe Energetica **C**
Dimensioni **600-900-1200**
Tipo di controllo **Elettronici**
m³/h max (IEC 61591) **540**
Pressione **300**
Rumorosità max***(dbA) **69**
Potenza (W) **140**
Illuminazione **LED 2x1W**
Filtri **a cassetta in acciaio**

Accessori

Filtri ai carboni attivi	Filtri Long Lasting
112.0016.756	112.0174.992
€ 31,00	€ 90,00

Contattate il nostro Ufficio Vendite per verificare la disponibilità.

DECOX gli elettrodomestici

FRANKE

CAPPA DA PARETE

PREZZI IVA COMPRESA

LISTINO ~~1.031~~

Prezzo Outlet 515

Cod. 40209925552/-338

1 Pz Prodotto Nuovo Cerea - 71

TREND LINE VINTAGE PARETE

Finitura	Modello	Codice	FUN
	FTL 905 BD Bordeaux	9925552	110.0181.673

Accessori	Codice	FUN	€ Iva esclusa
Filtri ai carboni attivi	9925204	112.0016.756	32,00

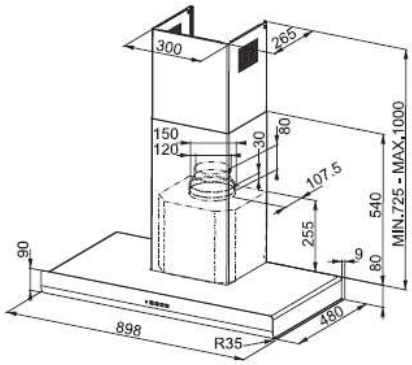

Dimensioni	900
Tipo di controllo	Soft touch
m³/h max (IEC 61591)	470
m³/h Int. (IEC 61591)	530
Pressione* (Pa)	290
Rumorosità max ***(dbA)	63
Rumorosità Int. ***(dbA)	66
Potenza (W)	140
Illuminazione	Faretti alogeni 2x20W
Filtri	a cassetta in acciaio

Contattate il nostro Ufficio Vendite per verificare la disponibilità.